НАЗНАЧЕНИЕ

Трансформаторы изготавливаются в климатическом исполнении «УХЛ» или «Т» категории размещения 2 по ГОСТ15150.
Рабочее положение – любое.

Примечание
Трансформаторы изготавливаются с номинальной мощностью, соответствующей одному классу точности, в соответствии с заказом.

ТУ16 - 2010 ОГГ.671 240.001 ТУ
взамен
ТУ16 - 2007 ОГГ.671 241.057 ТУ

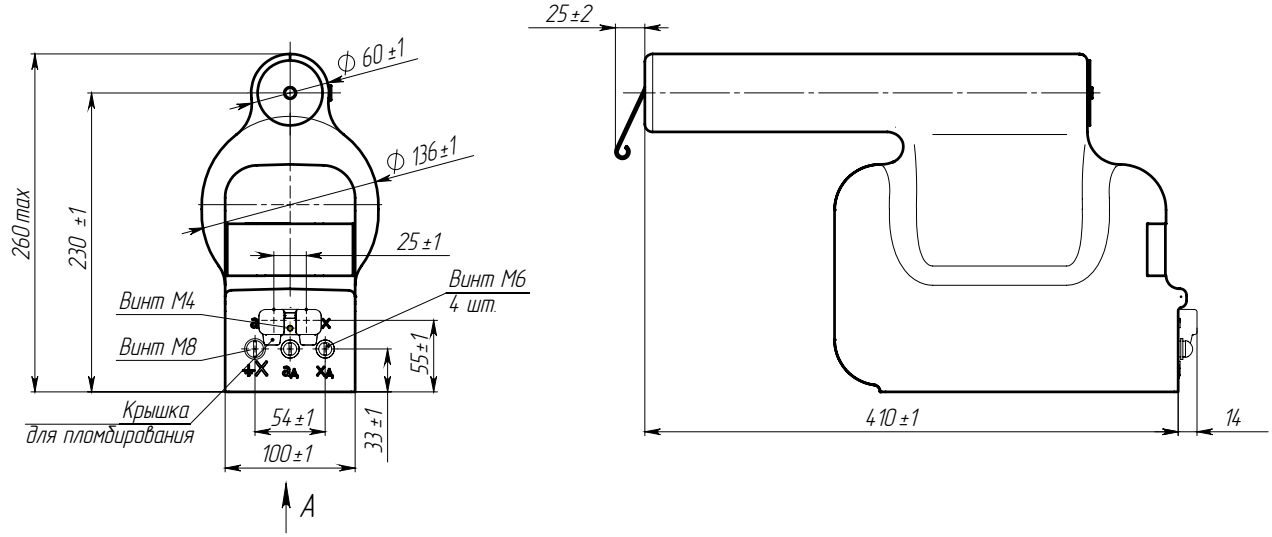

Рис. 1. Общий вид трансформатора ЗНОЛПМИ.01

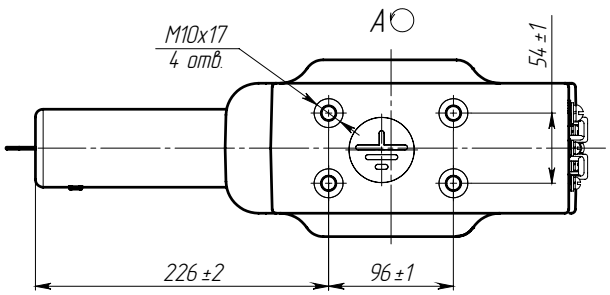

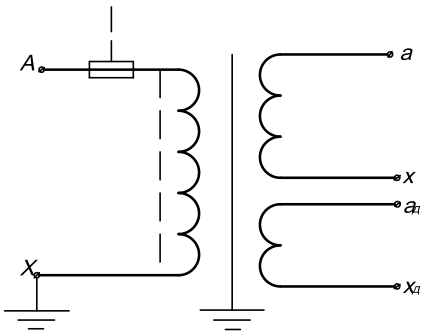

Рис. 2. Принципиальная электрическая схема трансформатора ЗНОЛПМИ.01

ТЕХНИЧЕСКИЕ ДАННЫЕ

Наименование параметра	Значение параметра ЗНОЛПМИ.01-10
Класс напряжения, кВ	10
Наибольшее рабочее напряжение, кВ	12
Номинальное напряжение первичной обмотки, В	10000/√3
Номинальное напряжение основной вторичной обмотки, В	100/√3
Номинальное напряжение дополнительной вторичной обмотки, В	100/3
Номинальная мощность основной вторичной обмотки, В•А: в классе точности: 0,2 0,5 1	 10 30 90
Номинальная мощность дополнительной вторичной обмотки в классе точности 3, В•А	200
Предельная мощность вне класса точности, В•А	400
Предельный допустимый длительный первичный ток, А	0,07
Схема и группа соединения обмоток	1/1/1-0-0
Номинальная частота, Гц	50
Сопротивление резистора в составе защитного предохранительного устройства, Ом	11
Номинальная мощность резистора, Вт	0,25
Масса, кг	15,5